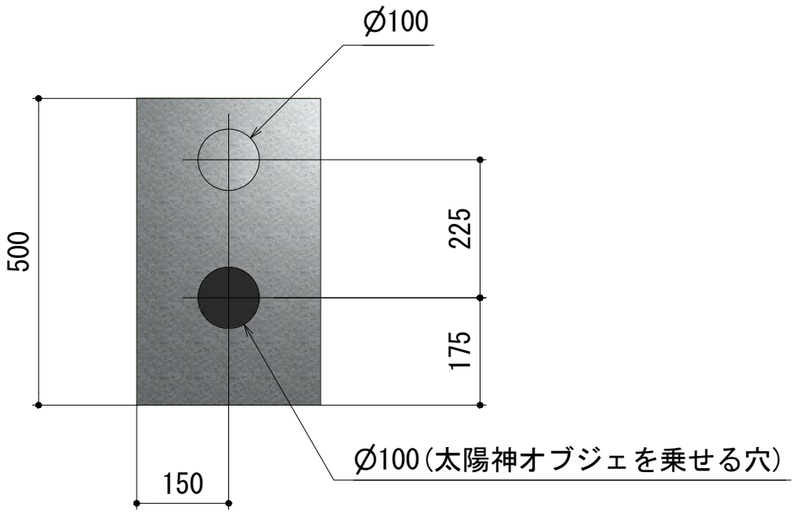

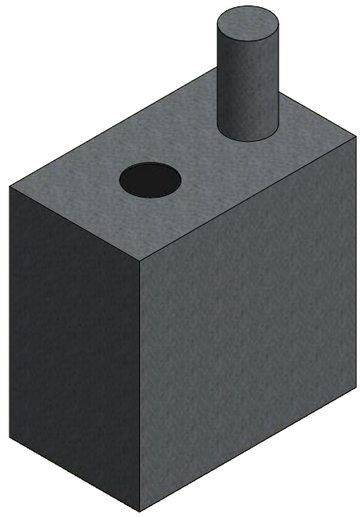

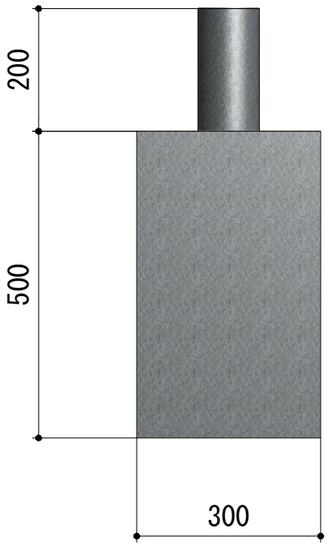

第4回八尾ロボットコンテスト	インティワタナ詳細図	1/10 SCALE	2011/5/27	マテック八尾　ロボット分科会